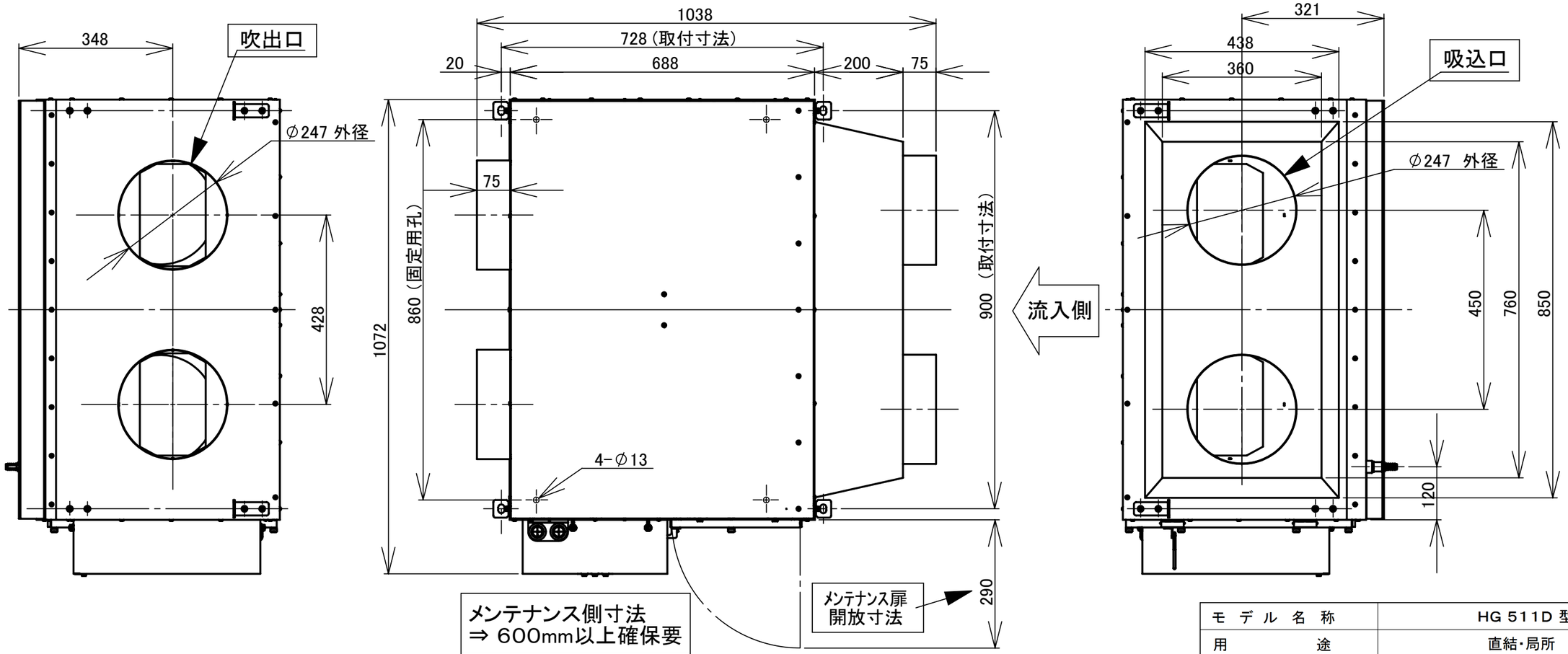

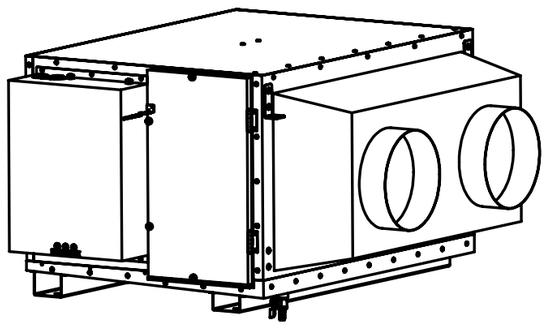

外観斜視図

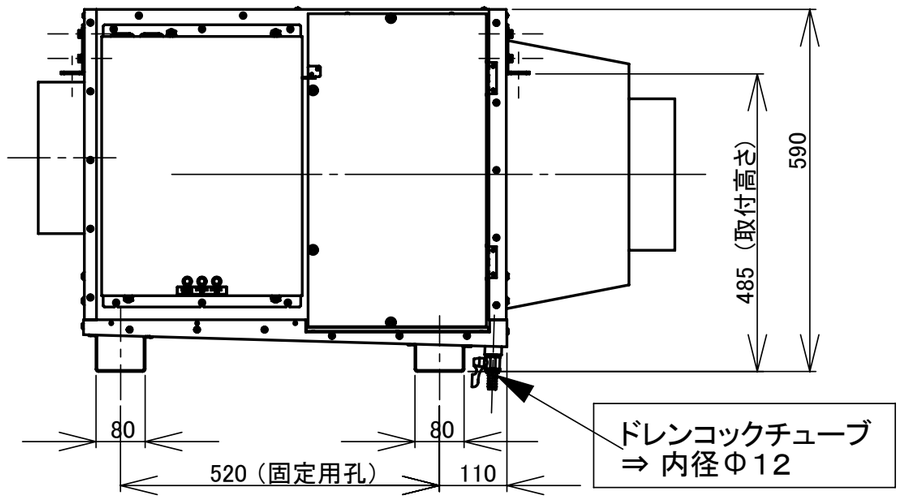

モデル名称	HG 511D 型
用途	直結・局所
電源	AC200V（3相）
周波数	50／60 Hz
消費電力	370／500 W
処理風量	45／55 m^3／分
寸法（吸入口を前面として）	1072幅×1038奥行×590高
質量	95 kg
風量調節	なし（必要時インバーター〈オプション〉にて可）
集塵方式	ニードル放電方式
設置方法	天吊型（棚置も可）
吸入口	ダクト型（Φ250）
吹出口	ダクト型（Φ250）
標準装着フィルター	プレフィルター 1段（2枚）
オプションフィルター	最大 2段 （多孔体・デミスター等）

注 ：仕様値は予告なく変更する場合があります。

記号	訂正内容	訂正者	訂正日
3			
2			
1	消費電力370/540→370/500	大下	2016/09/03

株式会社 オーデン

部品名称	工場用空気清浄機 HG511D型 寸法図	図面番号	DS140031	シートNO
承認 橋谷田	審査 橋谷田	設計 大下	作成日 2014/09/07	尺度 1:10	投影法	サイズ A3	来歴 1